# ROYAL® Alumipro

## *Aluminum column  Colonne d'aluminium*

## ***Installation instructions / Instructions d'installation***

Unwrap the box and use the carton as caution to avoid any damages to the column during the assembling.
For a standard installation:
Measure the required height and cut the 2, 3 or 4 pieces before fitting them together, male to female (Illustration 1).
Drill two holes 7/16'' (3 mm) on the upper rim of the cap facing the flat surface of the column (Illustration 2).
Slite the cap and base to each end of the column and hold them back with adhesive tape about 12'' (30cm) away from the end in order to install your fastening hardware (Illustration 3).
Lift up the structure 1/4'' (6 mm) for an easier installation. Place the column at level and lower down the structure on the column. Screw to the floor the aluminum square 1'' X 1'' (25.4mm) with the wood screws #8 X 1'' (25.4mm) and the self tapping screw #6 X 3/4'' (19mm) to the column (Illustration 4).
Raise the cap flush to the end and fix with 2 self tapping screw #6 X 3/4'' (19mm) for the 4'' and 5-1/4'' capitals and use the self tapping screw #8 X 3/4'' (19mm) for the 7-1/4'' and 9-1/4'' capitals (Illustration 5).

**CAUTION** : Avoid screwing these self tapping screw facing a column joints. Never screw the base to the column. These bases are used only to decorate and hide the fastening hardwares.

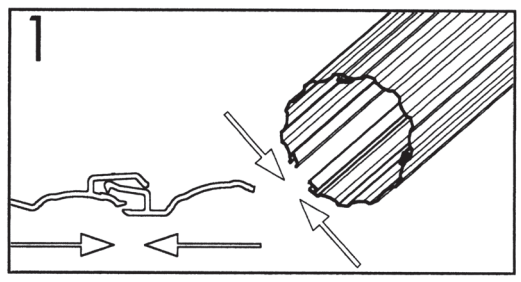


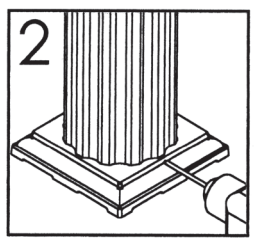


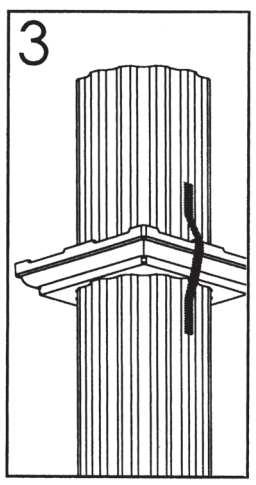


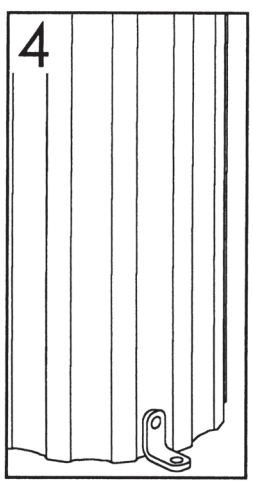


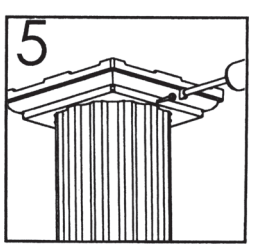


Déballez la colonne et servez-vous de sa boîte pour ne pas l'égratigner.
Mesurez la hauteur requise et coupez les deux, trois ou quatre pièces si nécessaire avant de réunir les côtés mâles aux côtés femelles (illustration 1.)
Par la suite, il vous faudra percer le chapiteau à l'aide d'une mèche 7/16'' (3 mm) dans le rebord supérieur vis-à-vis les facettes plates (Illustration 2).
Glissez la base et le chapiteau à environ 12'' (30cm) de chaque extrémité de la colonne et retenez-les à l'aide de ruban adhésif afin de permettre l'installation des accessoires de fixations (Illustration 3).
Soulevez la structure d'environ 1/4'' (6mm) pour faciliter votre installation. Positionnez votre colonne à l'endroit désiré, mettez-la au niveau puis abaissez la structure sur la colonne. Vissez au plancher et à la toiture les équerres d'aluminium de 1'' X 1'' (25.4mm) à l'aide des vis à bois #8 X 1'' (25.4mm) et à la colonne avec les auto-perçantes #8 X 3/4'' (19mm) (Illustration 4).
Relevez complètement le chapiteau et fixez-le à la colonne à l'aide de vis auto-perçantes #6 X 3/4'' (19mm) pour les chapiteaux 4'' et 5-1/4'' et de vis auto-perçantes #8 X 3/4'' (19mm) pour les chapiteaux 7-1/4'' et 9-1/4'' (Illustration 5).

**ATTENTION** : Ne pas visser vis-à-vis un joint de la colonne et ne jamais visser la base à la colonne. Laissez-la reposer sur le plancher, car elle ne sert qu'à décorer et à cacher la quincaillerie.

**Wrapping an existing column :**
Measure the required height and cut the column of 1/4'' (6mm) shorter in order to get an easier installation.
Wrap around the existing column by proceeding as in illustration 1 by snapping male to female.
Then, install the capital and base with self tapping screw #6 X 3/4'' (19mm) for the 4'' and 5-1/4'' capitals and use the self tapping screw #8 X 3/4'' (19mm) for the 7-1/4'' and 9-1/4'' capitals (Illustration 6).
Remember that has to the base and cap be ordered in two pieces.

**Recouvrement d'une colonne existante:**
Mesurez la hauteur requise et coupez la colonne de 1/4'' (6mm) plus courte que la mesure, afin de faciliter l'installation. Assemblez la colonne décorative autour de la colonne de soutien existante en répétant les étapes de l'illustration 1. Ensuite, installez chaque sections de la base et du chapiteau autour de la colonne à l'aide de 2 vis auto-perçantes #6 X 3/4'' (19mm) pour les chapiteaux 4'' et 5-1/4'' et de vis auto-perçantes #8 X 3/4'' pour les chapiteaux 7-1/4'' et 9-1/4'' (Illustration 6). Notez que la base et le chapiteau devront être commandés en 2 sections.

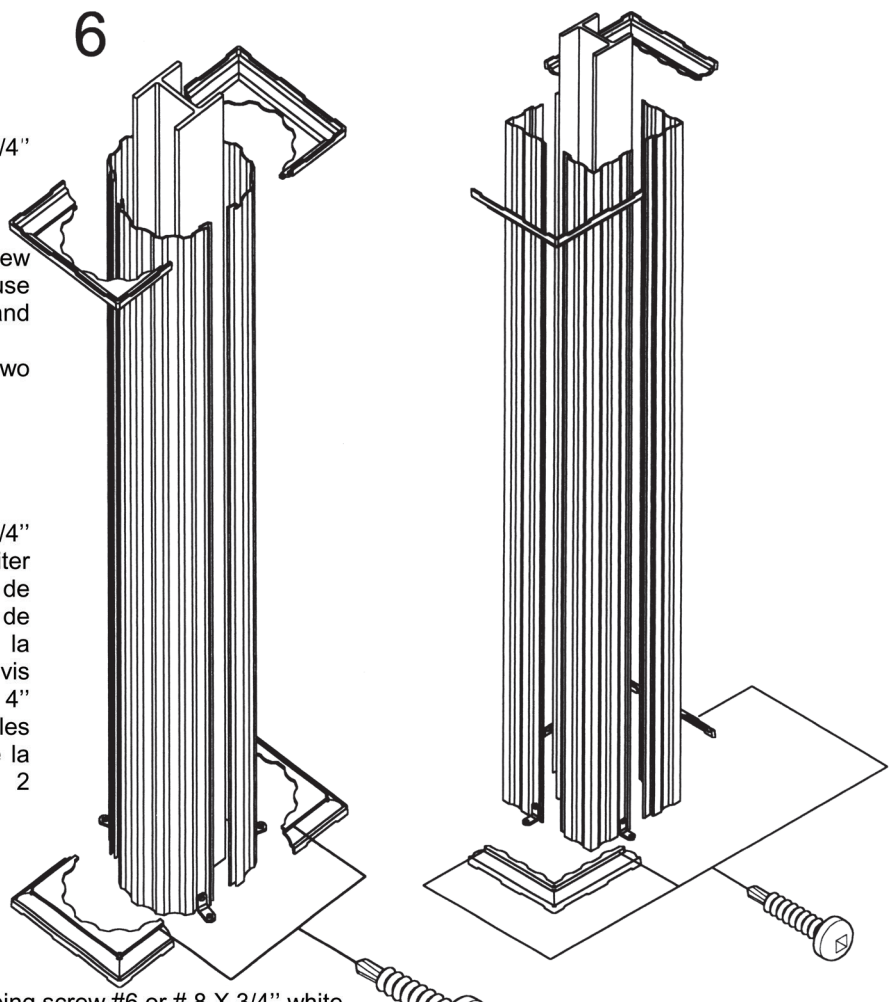


Self tapping screw #6 or # 8 X 3/4'' white
Vis auto-perçante #6 ou #8 X 3/4'' blanche

# ROYAL® Alumipro

## *Aluminum column  Colonne d'aluminium*

## ***Technical specifications /  Spécifications techniques***

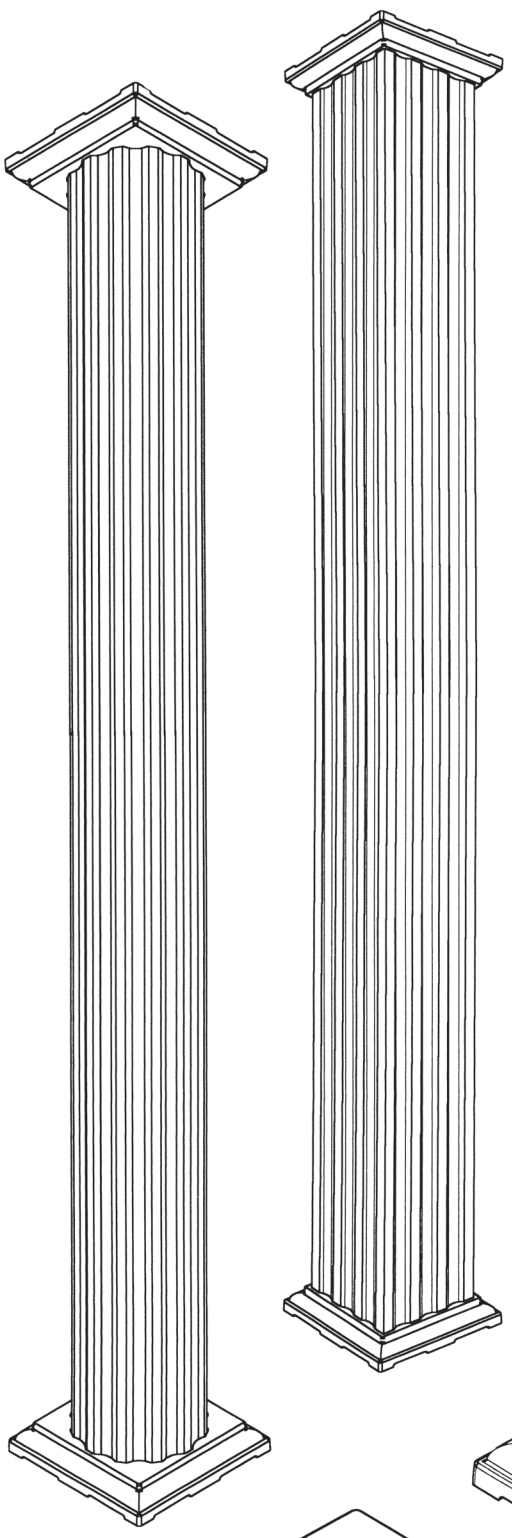

Square column with base and capital
Colonne carrée avec base et chapiteau

| Measures / Mesures | | | Allowable load / Charge recommandée | | | | | |
|---|---|---|---|---|---|---|---|---|
| Dim. | Height / Hauteur | Pieces / Pièces | Test / Essai | | Safety / Sécurité | | Weight / Poids | |
| | | | lbs | kg | lbs | kg | lbs | kg |
| 4" (102mm) | 8' (2,439m) | 2 | 8000 | 3629 | 4000 | 1814 | 9,48 | 4,30 |
| | 9' (2,744m) | 2 | 7600 | 3447 | 3800 | 1724 | 11,24 | 5,10 |
| | 10' (3,048m) | 2 | 7200 | 3266 | 3600 | 1633 | 11,85 | 5,38 |
| 5 1/4" (133mm) | 8' (2,439m) | 4 | 8780 | 3983 | 4390 | 1991 | 13,67 | 6,20 |
| | 9' (2,744m) | 4 | 8480 | 3847 | 4240 | 1923 | 15,43 | 7,00 |
| | 10' (3,048m) | 4 | 8180 | 3710 | 4090 | 1855 | 16,98 | 7,70 |
| | 12' (3,658m) | 4 | 7600 | 3447 | 3800 | 1724 | 20,50 | 9,30 |
| 7 1/4" (184mm) | 8' (2,439m) | 4 | 8800 | 3992 | 4400 | 1996 | 19,18 | 8,70 |
| | 9' (2,744m) | 4 | 8600 | 3901 | 4300 | 1950 | 21,16 | 9,60 |
| | 10' (3,048m) | 4 | 8400 | 3810 | 4200 | 1905 | 23,81 | 10,80 |
| | 12' (3,658m) | 4 | 8000 | 3629 | 4000 | 1814 | 28,00 | 12,70 |
| Duo cap kit | 44" (1,12mm) | 8 | N/A | | | | | |
| 9 1/4" (234mm) | 8' (2,439m) | 4 | 16240 | 7366 | 8120 | 3683 | 33,70 | 15,29 |
| | 9' (2,744m) | 4 | 15960 | 7239 | 7980 | 3620 | 37,91 | 17,20 |
| | 10' (3,048m) | 4 | 15680 | 7112 | 7840 | 3556 | 42,12 | 19,11 |
| | 12' (3,658m) | 4 | 15120 | 6858 | 7560 | 3429 | 50,54 | 22,92 |

Round column with base and capital
Colonne ronde avec base et chapiteau

| Measures / Mesures | | | Allowable load / Charge recommandée | | | | | |
|---|---|---|---|---|---|---|---|---|
| Dim. | Height / Hauteur | Pieces / Pièces | Test / Essai | | Safety / Sécurité | | Weight / Poids | |
| | | | lbs | kg | lbs | kg | lbs | kg |
| 5 1/4" (133mm) | 8' (2,439m) | 3 | 15400 | 6985 | 7700 | 3493 | 11,30 | 5,40 |
| | 9' (2,744m) | 3 | 14620 | 6632 | 7310 | 3316 | 12,72 | 6,00 |
| | 10' (3,048m) | 3 | 13920 | 6314 | 6960 | 3157 | 14,13 | 6,70 |
| | 12' (3,658m) | 3 | 12720 | 5770 | 6360 | 2885 | 15,13 | 8,10 |
| 7 1/4" (184mm) | 8' (2,439m) | 3 | 18760 | 8509 | 9380 | 4255 | 15,82 | 7,10 |
| | 9' (2,744m) | 3 | 18320 | 8310 | 9160 | 4155 | 17,79 | 8,00 |
| | 10' (3,048m) | 3 | 17800 | 8074 | 8900 | 4037 | 19,77 | 8,80 |
| | 12' (3,658m) | 3 | 16800 | 7620 | 8400 | 3810 | 23,72 | 10,50 |
| 9 1/4" (234mm) | 8' (2,439m) | 3 | 26920 | 12211 | 13460 | 6105 | 30,00 | 13,61 |
| | 9' (2,744m) | 3 | 26340 | 11948 | 13170 | 5974 | 33,75 | 15,31 |
| | 10' (3,048m) | 3 | 25740 | 11676 | 12870 | 5838 | 37,50 | 17,01 |
| | 12' (3,658m) | 3 | 24560 | 11140 | 12280 | 5570 | 45,00 | 20,41 |

Base or capital for square column
Base ou chapiteau pour colonne carrée

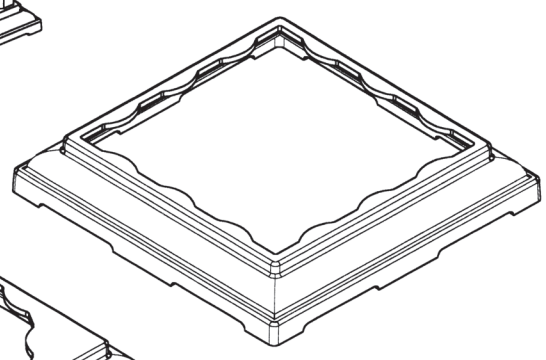

Results are based on CAN3-S157-M83 standard and load tests executed by Laboratoire SEM in March 2002.
Aluminum 6063 T5 (fy = 145 Mpa)

Les resultants présentés dans ce tableau sont bases sur las calculs realizes selon la norme CAN3-S157-M83 et sur les essais de charge effectués par le Laboratoire SEM en mars 2002.
Aluminium 6063 T5  (fy = 145 Mpa)

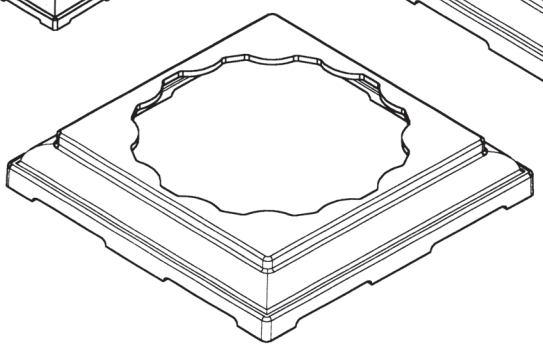

Base or capital for round column
Base ou chapiteau pour colonne ronde

Wood screw #8 X 1'' (25mm)
Vis à bois #8 X 1'' (25mm)

Anchor square
Équerre d'ancrage

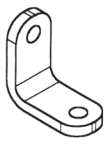

Self tapping screw #8 X 3/4'' stainless
Vis auto-perçante #8 X 3/4'' acier inoxydable